"Przebudowa i rozbudowa Oczyszczalni Ścieków w Legnicy w części ściekowej"

HALA MECHANICZNEGO PODCZYSZCZANIA OSADÓW Z WOZÓW SPECJALISTYCZNYCH
+ BUDYNEK SEPARATORA Z PŁUCZKĄ PIASKU (OBIEKT PROJEKTOWANY)

ZBROJENIE STÓP I PODWALIN FUNDAMENTOWYCH

SKALA 1:25

SZCZEGÓŁ "A"

PRZEKRÓJ A-A

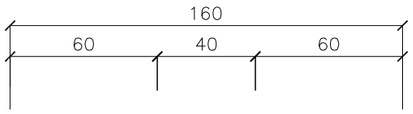

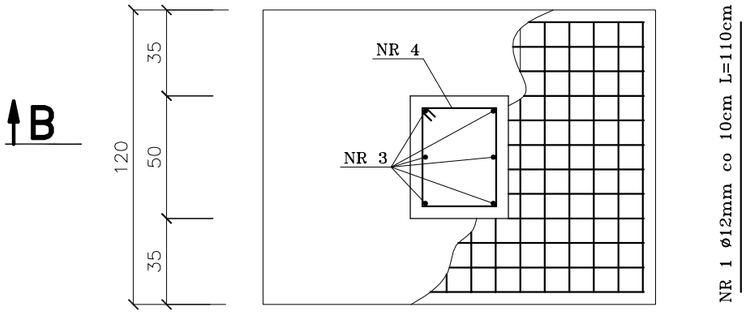

NR 2 ø12mm co 10cm L=150cm

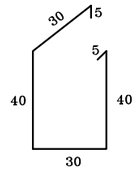

NR 4 ø12mm co 15cm L=150cm

SZCZEGÓŁ "B"

PRZEKRÓJ C-C

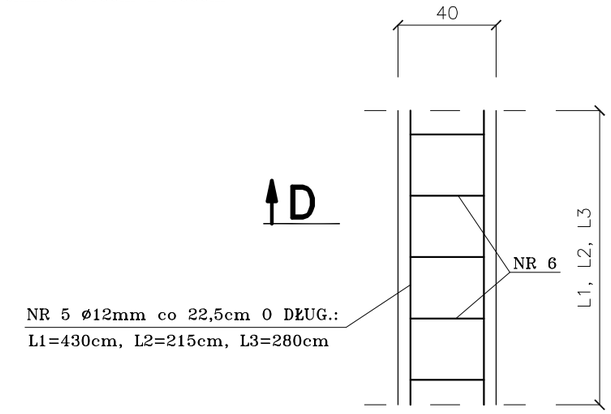

POZIOM PORÓWNAWCZY

± 0,00=116,35m n.p.m.

ZESTAWIENIE STALI - stopy i podwaliny fundamentowe

Nr pręta / Siatka	Ø (mm)	l (m) / (m²)	liczba (szt)	DŁUGOŚĆ RAZEM (m) A-0 Ø8	A-IIIN Ø12	A-IIIN Ø14	A-IIIN Ø16
1	12	1,10	384		422,4		
2	12	1,50	288		432,0		
3	12	1,55	144		223,2		
4	12	1,50	144		216,0		
5	12	4,30	160		688,0		
		2,15	60		129,0		
		2,80	30		84,0		
6	12	2,60	234		608,4		
RAZEM DŁUGOŚĆ		[m]			2803,0		
MASA 1mb		[kg/m]	0,395		0,888	1,21	1,58
MASA		[kg]			2489,1		
OGÓŁEM		[kg]			2489,1		

* W TYM 20% ZAPASU STALI NA 1m² SIATKI

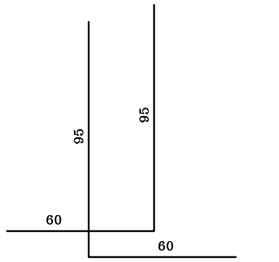

NR 3 ø12mm L=155cm /6szt./

PRZEKRÓJ B-B

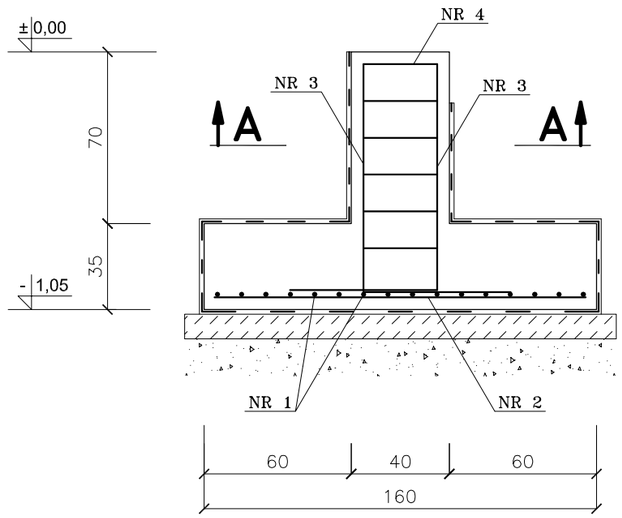

PRZEKRÓJ D-D

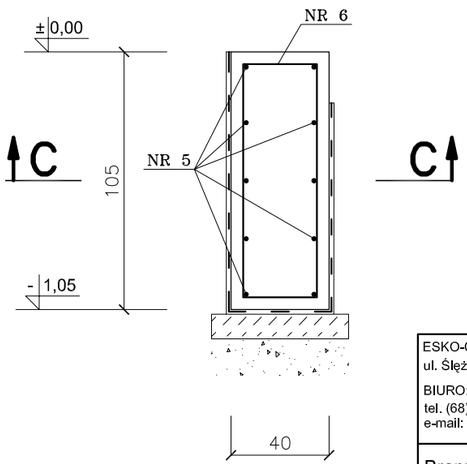

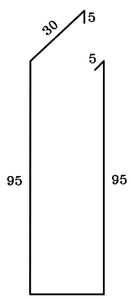

NR 6 ø12mm co 25cm L=260cm

BETON C30/37 (B37)

(klasa ekspozycji XC2+XA2)

STAL A-IIIN (RB500W)

(otulina zbrojenia 50mm)

ESKO-CONSULTING Sp. z o.o.
ul. Ślężna 112/38, 53-111 Wrocław
BIURO: ul. Sikorskiego 19, 65-454 Zielona Góra
tel. (68) 451-85-86, fax (68) 451-85-85
e-mail: sekretariat@esko.org.pl

ESKO CONSULTING

Branża:	ARCHITEKTONICZNA I KONSTRUKCYJNA		
Nazwa zamówienia:	Przebudowa i rozbudowa Oczyszczalni Ścieków w Legnicy w części ściekowej		Skala: 1:25
Tytuł rysunku:	HALA MECHANICZNEGO PODCZYSZCZANIA OSADÓW Z WOZÓW SPECJALISTYCZNYCH + BUDYNEK SEPARATORA Z PŁUCZKĄ PIASKU (OBIEKT PROJEKTOWANY) Zbrojenie stóp i podwalin fundamentowych		Nr rys.: 65/PW
Projektował:	mgr inż.Władysław Hołysz	Upr. bud. 49/92/ZG do projektowania bez ograniczeń w spec. konstr.-budowlanej	podpis:
Opracował:	mgr inż. Barbara Żok		podpis:
Sprawdził:	mgr inż. Marcin Sobczyk	Upr. bud. LBS/0081/P00K/08 do projektowania bez ograniczeń w spec. konstr.-budowlanej	podpis: